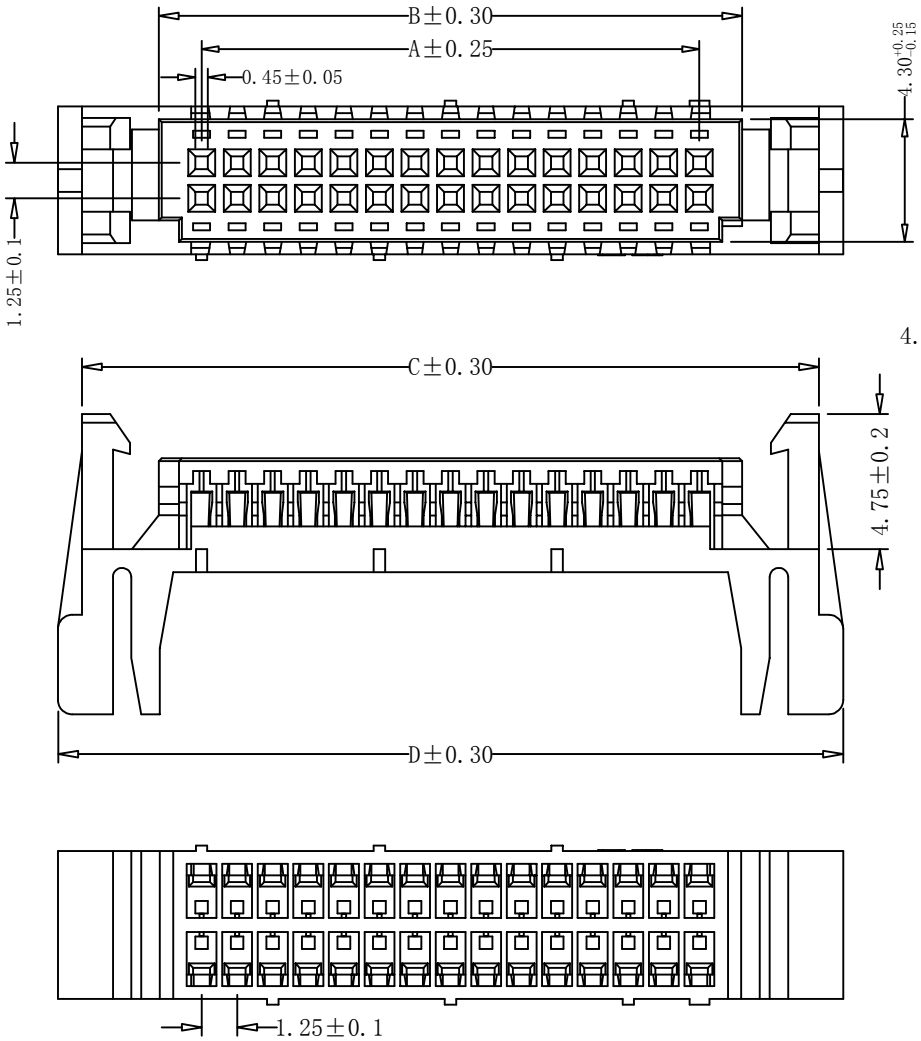

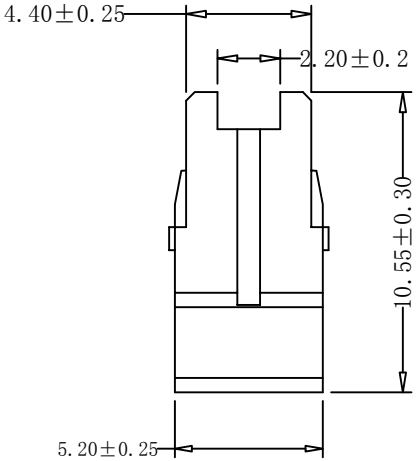

PIN	DIM. (mm)			
	A	B	C	C
2x05	5.00	8.00	13.40	15.10
2x06	6.25	9.25	14.65	16.35
2x07	7.50	10.50	15.90	17.30
2x10	11.25	14.25	19.65	21.35
2x15	17.50	20.50	25.90	27.60
2x20	23.75	26.75	32.15	33.85

EST1252 H - 1*NP X - B - X - HF-NK - X

- EST1252: 羿通代码+间距
- H: H示意胶壳，H后无数字默认材质V0，H后带数字2示意材质V2
- 1: 1示意单排，2示意双排
- NP: PIN数
- X: X本色，B黑色，R红色，L蓝色，Y黄色，G绿色，C透明
- B: X普通，B带扣，C刺破，L示意LOCK TYPE，U超薄F防呆型，HV带高凸点，LC带低凸点，K卡槽，E有耳，NE无耳
- X: X公胶壳，G母胶壳
- HF: HF示意无卤，NF普通含卤
- NK: NO MARK
- X: A灼热丝750，B灼热丝850，X普通料

NOTES:
1. Moterial:Nylon66,UL94V-0
2. Color:
3. Corrent Roting:1A AC,DC
4. Voltage rating:150V AC,DC
5. Temperature Rang:-25° c~+85° c
6. Contoct Resistance:30mΩ Min
7. Insulation Resistance:500MΩ Min
8. Withstanding Voltage:500V AC/minute
9. APPLICABLE WIRE:AWG#28~#32

EST DGEASTOM

东莞市羿通实业有限公司
DONGGUAN EASTOM ELECTRONIC Co.,Ltd.

版次 REVISION	日期 DATE	变更内容 DESCRIPTION	核准 APPROVALBY

料号PART NO: EST1252H-2*NPX-B-X

品名 TITLE: DF13-H双（带扣）

材料:	单位: MM	包装规格:	比例: 1:1
制图:	审核:	核准:	日期: 2024.8.5

一般公差 GENERAL TOLERANCE
X.X ±0.30
X.XX ±0.20
ANGLE ±1°

XP