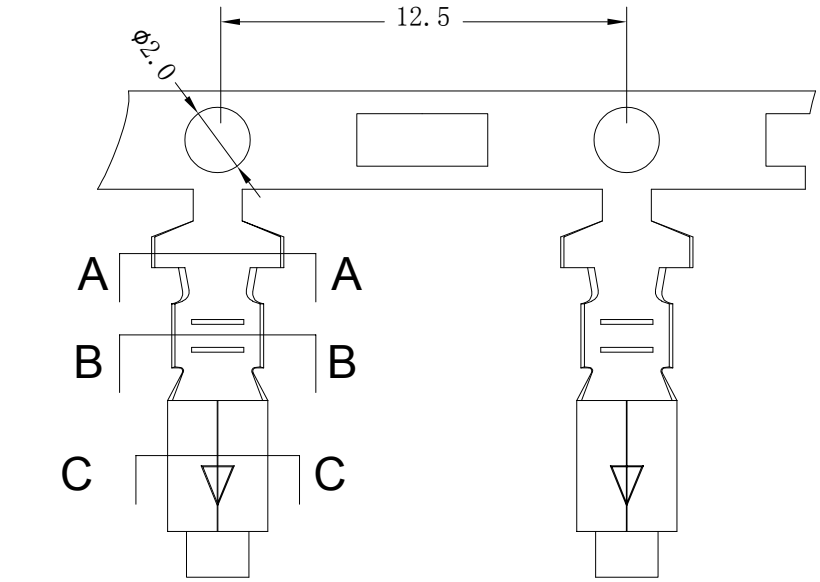

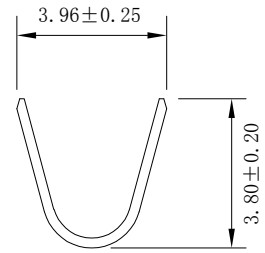

A—A SECTION

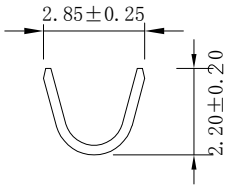

B—B SECTION

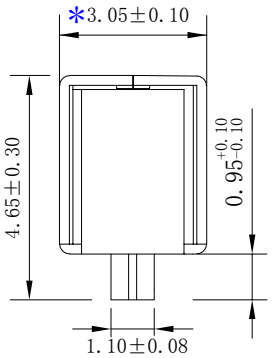

C—C SECTION

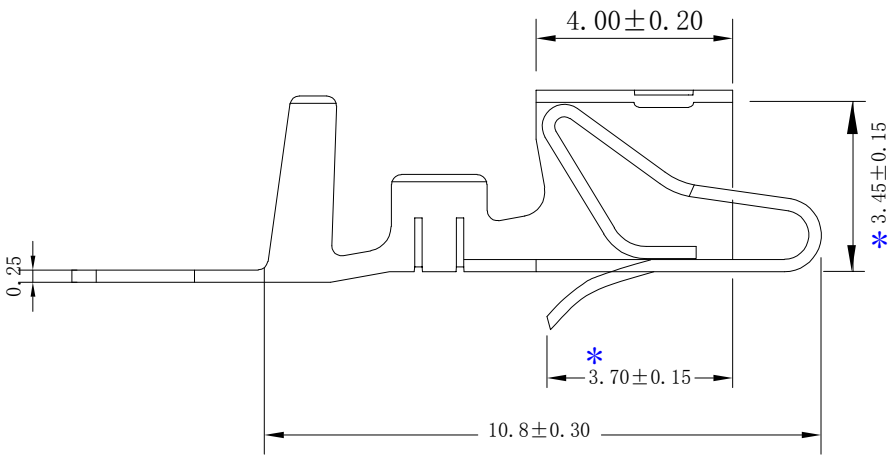

EST3960 T B X - 2 X- X

- 羿通代码+间距
- T示意端子
- P磷铜 / B黄铜 / E合金铜
- X普通脚 / H高脚 / E增高型脚
- 0素材 / 2镀锡先冲后镀 / 3镀锡先镀后冲 / 4镀全镍(镀后冲) / 4.2镀全镍先冲后镀 / 5G、15G示意镀金5U″或15U″，1G示意镀金1U″
- X普通 / L长 / S短 / U超薄
- X公端 / G母端 / C示意90° / S示意180°

■SPECIFICATIONS
- ●Voltage rating:250V AC/DC;
- ●Current rating:7A AC/DC;
- ●Withstanding Voltage:800V AC/minute
- ●Insulatin resistance:1000MΩ Min
- ●Temperature range:-25℃～+85℃
- ●Contact resistance:20mΩ Max
- ●Applicable wrie:AWG#18～#22

东莞市羿通实业有限公司
DONGGUAN EASTOM ELECTRONIC Co.,Ltd.

版次 REVISION	日期 DATE	变更内容 DESCRIPTION	核准 APPROVALBY
A1	2022.7.11	将0.73弹片高度变更为0.95+0.15 -0.10	
A0	2020.7.3	新发行	

料号PART NO: EST3960TBX-2X-G

品名 TITLE: VH3.96-T(普通)

材料:C5191/C2680	单位: MM	包装规格: 5K/卷	比例: 1:1
制图:	审核:	核准:	日期: 2022/07/11

一般公差 GENERAL TOLERANCE
X.X ±0.15
X.XX ±0.05
ANGLE ±1°

EST