13790510059

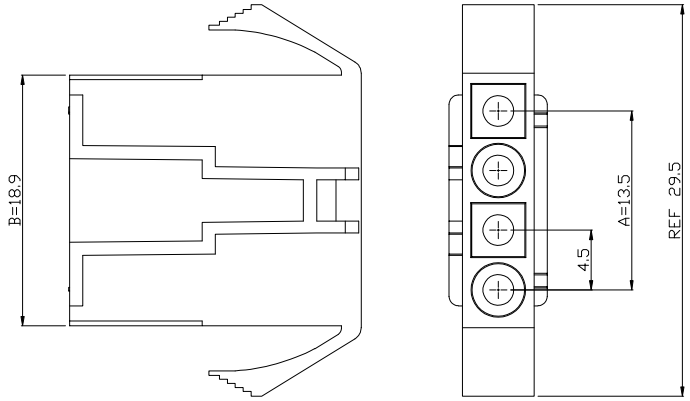

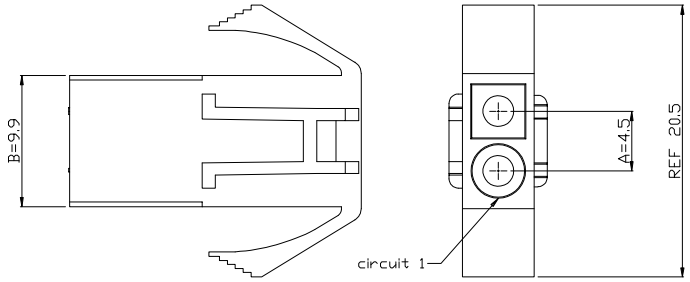

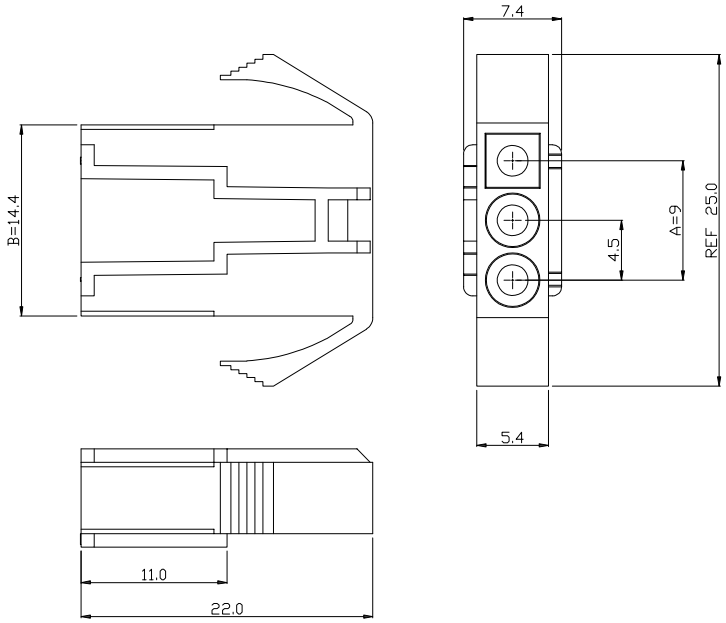

Poles	Dimensions mm	
	A	B
1*2P	4.5	9.9
1*3P	9.0	14.4
1*4P	13.5	18.9

EST4501 H - 1*NP X - E - X

- 羿通代码+间距
- H示意胶壳，H后无数字默认材质V0，H后带数字2示意材质V2
- 1示意单排，2示意双排
- PIN数
- X本色，B黑色，R红色，L蓝色，Y黄色，G绿色，C透明
- X普通，B带扣，C刺破，L示意LOCK TYPE，U超薄F防呆型，HV带高凸点，LC带低凸点，K卡槽，E有耳
- X公胶壳，G母胶壳

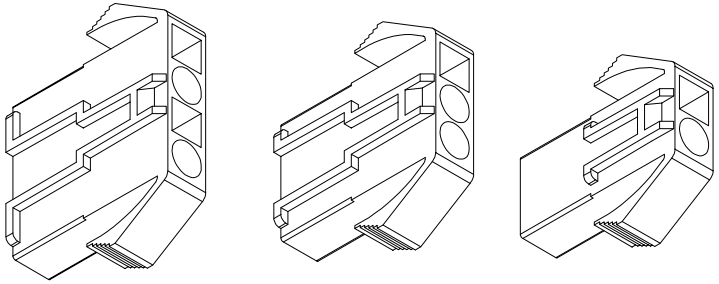

Main Specifications
1、Poles:1*2 to 1*4P
2、Current rating: 10A AC,DC
3、Voltage rating: 300V AC,DC
4、Temperature range: -25℃ to +85℃
5、Contact resistance: ≤20mΩ
6、Insulation resistance: ≥1000MΩ
7、Withstand voltage:1500V AC/minute
8、Applicable wire: AWG #26 to #18

EST DGEASTOM

东莞市羿通实业有限公司
DONGGUAN EASTOM ELECTRONIC Co.,Ltd.

日期版次 REVISION	日 期 DATE	变更内容 DESCRIPTION	核 准 APPROVALBY

料号PART NO:EST4501H-1*NPX-E-G

品名 TITLE:EL4.5-H母（有耳）

材料:	单位: MM	包装规格:	比例: 1:1
制图:	审核:	核准:	日期: 2022.9.3

一般公差 GENERAL TOLERANCE
X.X ±0.30
X.XX ±0.25
ANGLE ±1°

YL