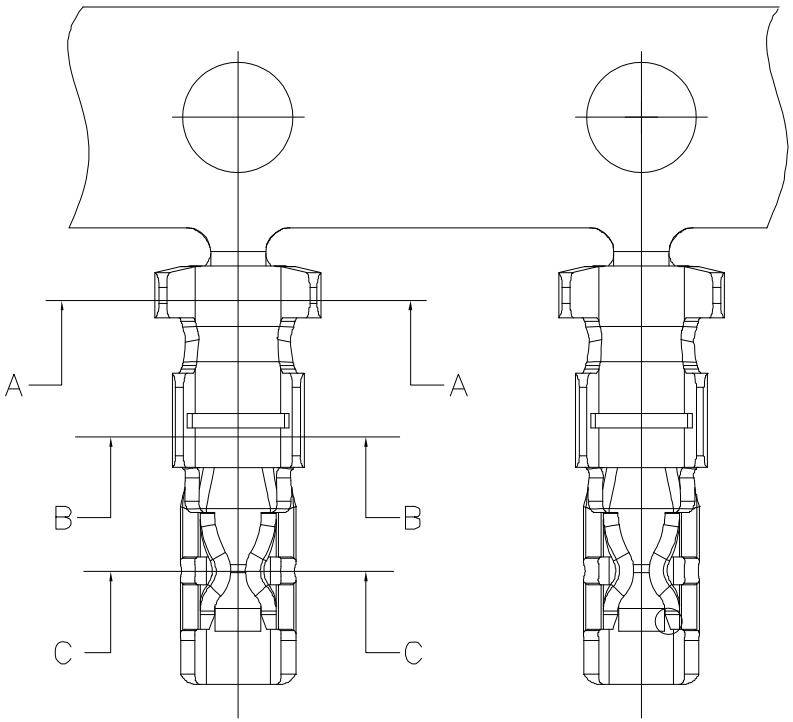

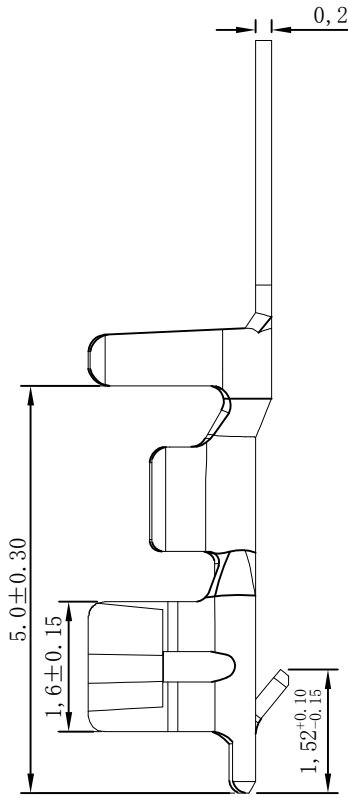

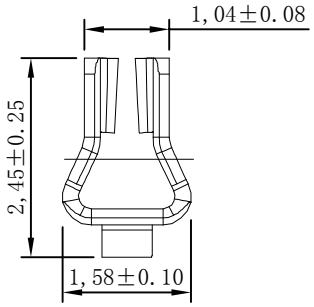

SEC:C-C

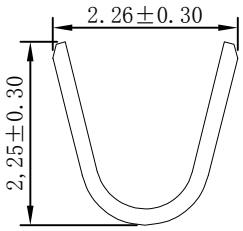

SEC:A-A

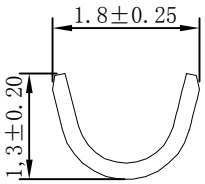

SEC:B-B

EST2039 T P X - 2 X X - X

- 羿通代码+间距
- T示意端子
- P磷铜 / B黄铜 / E合金铜
- X普通脚 / H高脚 / E增高型脚
- 0素材 / 2镀锡先冲后镀 / 3镀锡先镀后冲 / 4镀全镍(镀后冲) / 4.2镀全镍先冲后镀 / 5G、15G示意镀金5U"或15U"，1G示意镀金1U"
- X普通 / L长 / S短 / U超薄
- X松 / 2紧
- X公端 / G母端 / C示意90° / S示意180°

TERMINAL
Thickness:0.2mm;
Material:Phosphor bronze
Finish:Tin Plated
Applicable wire:AWG#22-#28;od:1.45mm Max
Q'ty:10000Pcs/Reel

东莞市羿通实业有限公司
DONGGUAN EASTOM ELECTRONIC Co.,Ltd.

版次 REVISION	日 期 DATE	变更内容 DESCRIPTION	核 准 APPROVALBY

料号PART NO: EST2039TPX-2X-G			一般公差 GENERAL TOLERANCE X.X ±0.30 X.XX ±0.20 ANGLE ±1°
品名 TITLE: DF3-T			
材料:	单位: MM	包装规格:	比例: 1:1
制图:	审核:	核准:	日期: 2024.4.12

XDYT